KOUDHÈ Airconditioning Warmtepompen Ventilatie

Buitenunit
LIM3-53 - LIM3-62
R32 Multi Split

R32 new refrigerant gas

LG Life's Good

LG AIRCONDITIONING 5 JAAR GARANTIE

INVERTER COMPRESSOR 10 YEAR WARRANTY

Buitenunit type LIM3-53 - LIM3-62 R32 Multi Split

(Eenheid: mm)

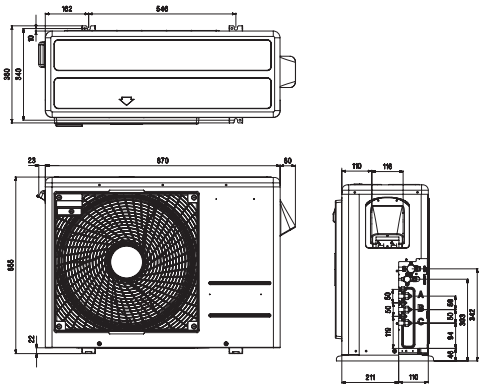

Dual Inverter COMPRESSOR

EUROVENT CERTIFIED PERFORMANCE www.eurovent-certification.com

LG neemt deel aan het ECP-programma voor het EUROVENT AC-programma. Controleer de doorlopende geldigheid van certificering: www.eurovent-certification.com

				LIM3-53	LIM3-62
BUITENUNIT				89920893	89920894
Compressor	Type			Twin Rotary	Twin Rotary
Capaciteit *	Koelen	Min. / nom. / max.	kW	1,1 / 5,3 / 6,3	1,1 / 6,2 / 7,3
	Verwarmen	Min. / nom. / max.	kW	1,2 / 6,3 / 7,3	1,2 / 7,0 / 7,8
Lagetemperatuurscapaciteit	Verwarmen-7°C	Max.	kW	4,4	4,9
Stroomvoorziening *	Koelen	Min. / nom. / max.	kW	0,2 / 1,2 / 1,8	0,2 / 1,4 / 2,1
	Verwarmen	Min. / nom. / max.	kW	0,3 / 1,4 / 2,0	0,3 / 1,6 / 2,3
Vermogen	Koelen	Min. / nom. / max.	A	1,1 / 5,3 / 8,1	1,1 / 6,7 / 9,6
	Verwarmen	Min. / nom. / max.	A	1,1 / 6,3 / 9,4	1,1 / 7,4 / 10,6
EER				4,59	4,27
COP				4,62	4,42
SEER				8,50	8,50
SCOP				4,21	4,21
Vermogen bij -10°C			kW	4,90	4,90
Seizoensgebonden energielabel	Koelen / Verwarmen			A+++ / A+	A+++ / A+
Jaarlijks energieverbruik	Koelen / verwarmen			217 / 1.629	253 / 1.629
Luchtdebiet	Nom.		m^3/min	50	50
Geluidsdruk	Koelen	Nom.	dBA	49	50
	Verwarmen	Nom.	dBA	54	54
Geluidsvermogen	Koelen	Max.	dBA	63	64
Afmetingen	l x h x b		mm	870 x 655 x 320	870 x 655 x 320
Nettogewicht			Kg	44	44
Koudemiddel	Type			R32	R32
	Hoeveelheid		Kg	1,4	1,4
	Extra vulhoeveelheid		g/m	20	20
	GWP			675	675
	t-CO_2 eq			0,95	0,95
Bereik (buiten)	Koelen	Min. ~ max.	°C DB	-10 ~ 48	-10 ~ 48
	Verwarmen	Min. ~ max.	°C WB	-18 ~ 18	-18 ~ 18
Stroomtoevoer			Ø / V / Hz	1 / 220-240 / 50	1 / 220-240 / 50
Voeding			Aantal x mm^2	3 x 2,5	3 x 2,5
Transmissiekabel			Aantal x mm^2	4 x 0,75	4 x 0,75
Zekering			A	20	20
Totale leidinglengte			m	50	50
Leidinglengte per poort		Max.	m	25	25
Hoogteverschil	Binnen- en buitenunit	Max.	m	15	15
	Binnen- en binnenunit	Max.	m	7,5	7,5
Leidingaansluiting	Vloeistof		mm (inch) × aanta	Ø 6,35 (1/4) x 3	Ø 6,35 (1/4) x 3
	Gas		mm (inch) × aantal	Ø 9,52 (3/8) x 3	Ø 9,52 (3/8) x 3